MD-D02

Carte d'extension de contrôle d'accès

Manuel d'installation

1. Introduction

Le MD-D02 est une carte d'extension en option pouvant être utilisée avec toute la gamme des produits de sécurité de haut niveau de Rosslare : les contrôleurs d'accès de réseaux AC -225 et AC-525.

En outre, elle propose deux entrées supplémentaires pour des lecteurs ou des claviers, quatre relais de sortie et quatre entrées supervisées d'accès au panneau de contrôle.

Ainsi, un panneau de contrôle d'accès avec la carte d'extension MD-D02 peut supporter un total de quatre lecteurs ou quatre portes. De plus, il est possible d'ajouter n'importe quel lecteur, clavier ou lecteur biométrique supportant les formats de transmission de type Wiegand ou Clock/Data.

Le contrôleur d'accès maître a un contrôle complet sur les lecteurs supplémentaires, entrées et sorties de la carte d'extension MD-D02. Les entrées et sorties peuvent être configurées à l'aide d'un logiciel de contrôle d'accès tels que AxTrax de Rosslare Security. Le système logiciel configure également le format de transmission de la carte de lecteur de la MD-D02 et entrée topologie de connexion.

Ce manuel explique comment installer et utiliser votre nouvelle carte d'extension de contrôle d'accès MD-D02.

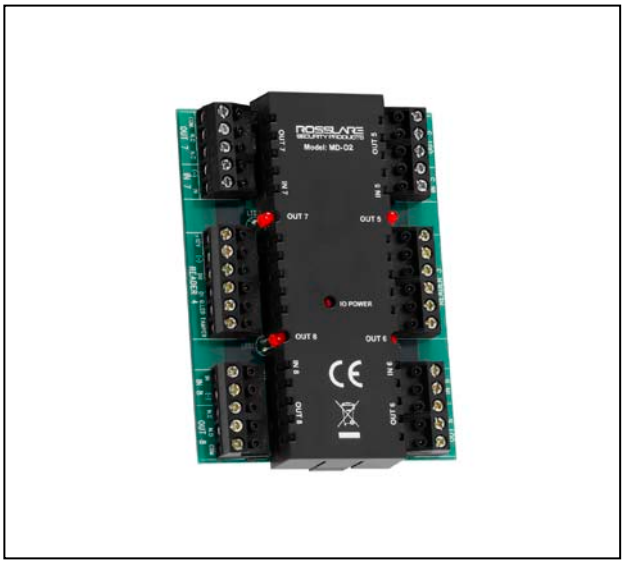

2. Spécifications techniques

2.1 Caractéristiques

Tension d'entrée :	12V DC
Courant d'entrée :	(équipement non compris) Au repos : 30mA maximum : 190mA
Nombre de ports pour lecteur :	2
Nombre d'entrées :	4
Nombre de sorties :	4
Relais de sortie :	5A avec des contacts N.O., N.C. et COM contacts Relais Form-C
Tension d'entrée :	5V DC maximum

2.2 Caractéristiques des entrées

Type d'entrée : Peut être sélectionnée comme

- Normalement ouverte
- Normalement fermée
- Supervisée avec une résistance (trois états)
- Supervisée avec deux résistances (quatre états)

2.3 Dimensions et poids

Dimensions :	100mm L x 75.9mm l x 32.5mm P
Poids :	98.2g

2.4 Caractéristiques du Lecteur

Tension de sortie du lecteur :	12V DC
Courant d'entrée max :	245mA
LED de sortie :	Collecteur ouvert, Actif Bas
Entrée Tamper (autoprotection) :	5V DC maximum Détecteur optique anti violation
Formats supportés :	Différents formats, veuillez vous référer au manuel de l' AxTrax NG™

2.5 Voyants LED

LED d'alimentation :	Active lorsqu'une source d'alimentation est connectée.
LED de sorties :	Quatre DEL. Chaque DEL de sortie est active lorsqu'un relais de sortie est alimenté et que les contacts NO et COM sont fermés.

3. Installation

3.1 Installation de la carte MD-D02

1) Débrancher l'alimentation du panneau de contrôle avant d'attacher la carte MD-D02.
2) Retirez le couvercle MD-D02 en tirant légèrement l'un des boutons de couverture loin de la carte de circuit imprimé. L'ensemble du couvercle se détache du bord.
3) Décoller l'étiquette sur le couvercle du panneau marqué "Remove to install I/O board" L'étiquette est située sur le même côté du panneau que le commutateur DIP.
4) Insérez le connecteur mâle 10 broches du MD-D02 dans l'espace du couvercle du panneau marqué "Expansion Slot". Le texte sur le MD-D02 doit être orienté la même manière que le texte sur le couvercle du panneau.
5) Serrer les vis de fixation du couvercle sur le panneau de contrôle d'accès, et les quatre vis cruciformes sur le circuit MD-D02.
6) Replacez le couvercle sur la carte d'extension, en l'utilisant comme un guide pour facilement mettre le MD-D02 dans le connecteur femelle à 10 broches du panneau.

Panneau de contrôle d'accès Maître

4. Instructions pour le câblage

4.1 Options de câblage d'entrée

Il existe six types d'entrées différents :

- Normalement ouvert
- Normalement fermé
- Normalement ouvert supervisé avec une ou deux résistances
- Normalement fermé avec une ou deux résistances
- Switch normalement ouvert
- Switch normalement fermé

Figure #1 : connexion d'entrée de type normalement ouvert.

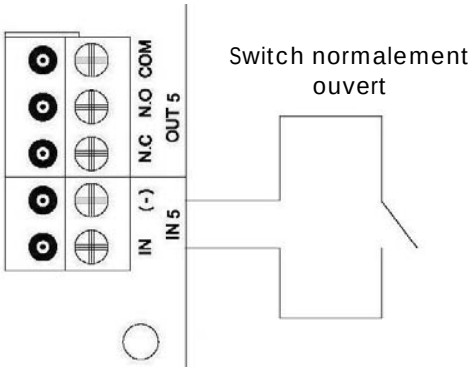

Figure 1 Entrée de type normalement ouvert

Figure #2 : connexion d'entrée de type normalement fermé.

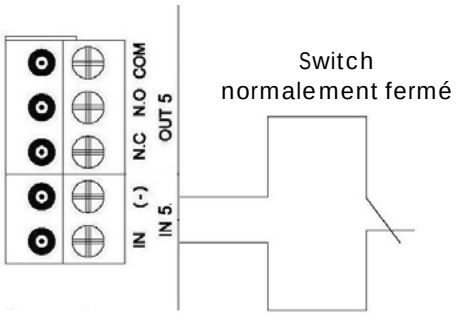

Figure 2 Entrée de type normalement fermé

Figure #3 : connexion d'entrée de type normalement ouvert, entrée supervisée avec une résistance.

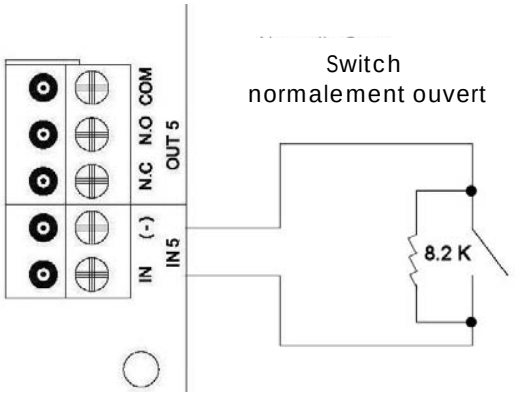

Figure 3 Entrée supervisée normalement ouverte avec une seule résistance

Les entrées supervisées normalement ouvertes avec une seule résistance doivent être connectées avec une résistance de 8.2K en parallèle sur le switch d'entrée des contacts.

NOTE: Toujours câbler les résistances sur le switch d'entrée et non sur le Borniers de connexion.

Figure #4 : connexion d'entrée de type normalement ouvert, entrée supervisée avec deux résistances.

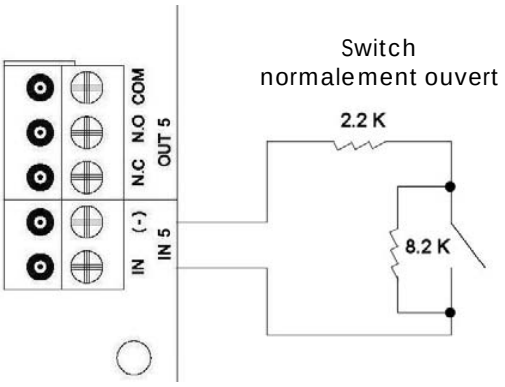

Figure 4 Entrée supervisée normalement ouverte avec deux résistances

Les entrées supervisées normalement ouvertes avec deux résistances doivent être connectées avec une résistance de 8.2K en parallèle et une résistance de 2.2K en série sur le switch d'entrée des contacts.

Figure #5 : connexion d'entrée de type normalement fermé, entrée supervisée avec une seule résistance.

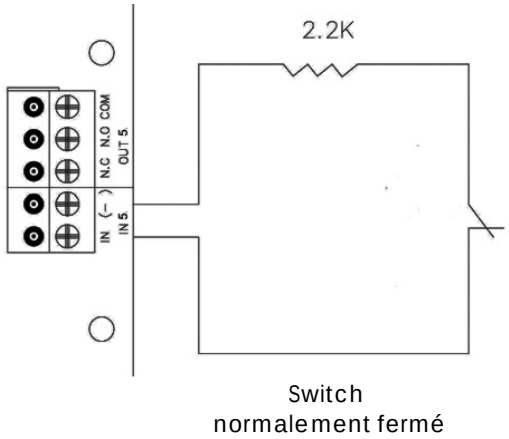

Figure 5 Entrée supervisée normalement fermée avec une seule résistance

Les entrées supervisées normalement fermées avec une seule résistance doivent être connectées avec une résistance 2.2K en série sur le switch d'entrée des contacts.

Figure #6 : connexion d'entrée de type normalement fermé, entrée supervisée avec deux résistances.

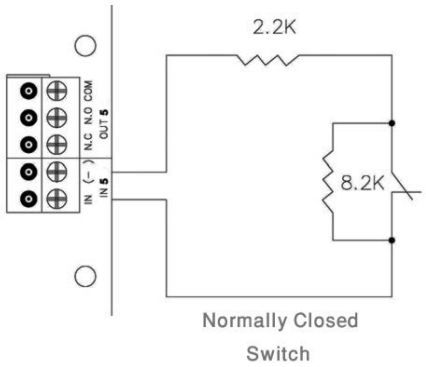

Figure 6 Entrée supervisée normalement fermée avec deux résistances

Les entrées supervisées normalement fermées avec deux résistances doivent être connectées avec une résistance de 8.2K en parallèle et une résistance de 2.2K en série sur le switch d'entrée des contacts.

4.2 Sorties

D'autres équipements électriques peuvent être éteints en utilisant des contacts relais non électriques.

Rosslare Security recommande l'utilisation de diodes de limitation des surtensions pour toutes les sorties connectées à des charges inductives et activées par du courant continu, comme des fermetures magnétiques ("Maglock") ou des gâches de portes.

Chaque diode de limitation des surtensions doit être connectée près de sa charge inductive. Il est nécessaire de toujours câbler la cathode de la diode à la borne + et l'anode à la borne -.

Pour de plus amples informations, veuillez vous référer au manuel d'installation et au guide d'utilisateur du contrôleur d'accès.

4.3 Lecteurs

Le terminal des lecteurs supporte les deux lignes de données des lecteurs. Pour ceux du type Wiegand, les lignes de données sont D0 et D1. Pour les lecteurs du type Horloge et Données, D0 est la ligne de Données et D1 la ligne Horloge.

Le terminal permet aussi de supporter un signal d'entrée de type Tamper provenant du lecteur ainsi qu'une sortie d'un voyant DEL vers le lecteur.

Les lecteurs de proximité et les claviers sont fournis avec un câble de courte distance. La couleur du câble est représentative de sa fonction.

En général, la longueur du câble ne doit pas dépasser 150m (avec un câble 18 AWG). Pour plus de détails, veuillez vous référer au manuel d'installation de chaque lecteur.

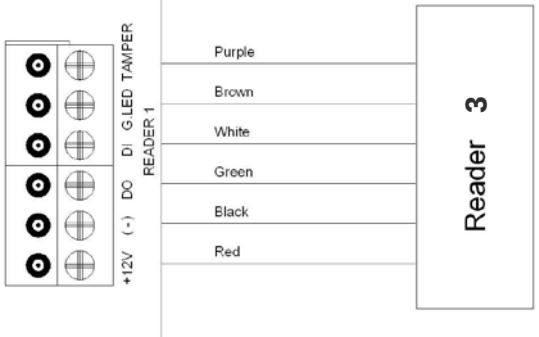

Figure 7 Câblage du Lecteur 3

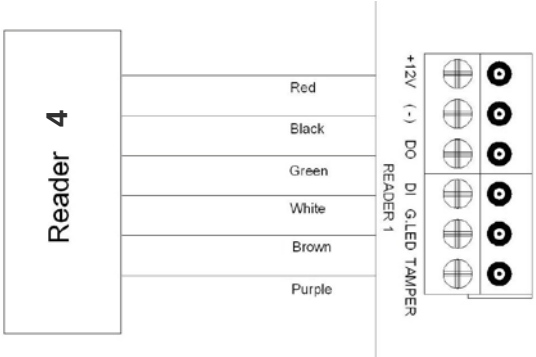

Figure 8 Câblage du Lecteur 4

5. Utilisation de la MD-D02

5.1 Fonctionnement de la MD-D02

Le panneau de contrôle d'accès détecte la carte d'extension MD-D02 lorsqu'il est mis sous tension. Lors de la définition du panneau dans l'application PC (comme le logiciel AxTraxNG™),) du panneau de contrôle d'accès, sélectionner l'option définissant le nom du panneau avec description "MD-D02".

Les lecteurs, les entrées et les sorties doivent être définis dans le logiciel du système d'accès. Les lecteurs connectés par le biais de la MD-D02 seront reconnus comme "Lecteur3" et "Lecteur4" dans le logiciel.

Définir chaque type d'entrée et s'assurer que la connexion est compatible avec le câblage d'entrée.

Lorsque vous sélectionnez les entrées et les sorties à partir du logiciel, vous pouvez noter que les types d'entrées et de sorties ainsi que les fonctions dans le logiciel de contrôle d'accès sont généralement similaires aux entrées et sorties du panneau de contrôle d'accès de maître.

Lorsque vous utilisez AxTraxNG™), vous devez définir les types d'entrées à partir du menu arborescent "Inputs" (entrées). Les fonctions d'entrée et de sortie sont définies en utilisant l'élément "Links" (liens) se trouvant dans chaque panneau du menu produit.

Pour plus d'informations, veuillez vous référer au manuel d'utilisation du système AxTraxNG™),.

6. Garantie

LA GARANTIE LIMITEE D'UNE ANNEE DE ROSSLARE ENTERPRISES LIMITED (Rosslare) est valable dans le monde entier. Elle remplace toute autre garantie. La GARANTIE LIMITEE D'UNE ANNEE de Rosslare est soumise aux conditions suivantes :

Garantie

La garantie sur les produits Rosslare est attribuée à l'acheteur d'origine (le client) du produit Rosslare et n'est pas transférable.

Etendue et durée de la garantie

ROSSLARE ENTERPRISES LTD. ET / OU SES FILIALES (ROSSLARE) garantissent que la carte d'extension de contrôle d'accès MD-IO84 est sans aucun défaut aussi bien du point de vue matériel que de l'assemblage dans la limite d'une utilisation normale. La période de garantie commence à la date d'expédition vers l'acheteur d'origine et s'étend sur une période d'un an (12 mois).

Recours

Dans le cas d'une rupture de garantie, ROSSLARE remboursera au client le montant versé pour le produit, à condition que la plainte soit transmise à ROSSLARE par le client durant la période de garantie et en accord avec les termes de cette garantie. Sauf indication contraire formulée par ROSSLARE ENTERPRISES LTD. ET / OU un représentant d'une FILIALE, le renvoi du produit défectueux peut ne pas être immédiat.
Si ROSSLARE n'a pas contacté le client dans un délai de soixante jours (60) suivants la remise de la plainte, le client ne devra pas renvoyer le ou les produits défectueux. Tous les produits renvoyés à la demande de ROSSLARE ENTERPRISES LTD. ET /OU FILIALES, deviennent la propriété de ROSSLARE ENTERPRISES LTD. ET /OU FILIALES.
Pour bénéficier de la garantie, l'utilisateur doit contacter Rosslare Enterprises Ltd. afin d'obtenir un numéro RMA. Ensuite, le produit doit être renvoyé au fabricant en port payé et assuré.
Dans le cas où ROSSLARE décide d'effectuer une vérification du produit pendant la période d'attente de soixante jours (60) et qu'aucun défaut n'y a été trouvé, une somme minimale de 50 US$ ou équivalent sera facturé pour chaque produit. Cette somme correspond à la main d'œuvre nécessaire à la vérification. Rosslare réparera ou remplacera, suivant son appréciation, tout produit qui dans des conditions normales d'utilisation et de services se révélera défectueux aussi bien du point de vue matériel que de son utilisation. Rien ne sera facturé pour le travail ou les pièces détachées nécessaires à la réparation des défauts couverts par cette garantie, à condition que le travail soit effectué par Rosslare ou par un centre agréé par Rosslare.

Clauses d'exclusions et de limitations

ROSSLARE ne sera pas tenu responsable de tout dégât ou perte résultant d'une opération ou d'une utilisation d'un produit ou système auxquels un autre produit est incorporé. Cette garantie ne s'étend pas aux équipements auxiliaires ou non fournis par ROSSLARE, qui peuvent être reliés ou utilisés conjointement avec un produit, ainsi que tout produit utilisé avec un équipement auxiliaire non fourni par ROSSLARE.
Cette garantie ne couvre pas les dépenses nécessaires à l'envoi du produit au centre de réparation ainsi que le démontage et la réinstallation du produit, qu'il soit ou non défectueux.
Sont exclus de cette garantie, tous les défauts pouvant résulter d'une mauvaise utilisation par le client : test, exploitation, installation, ou dégât dû à une utilisation du produit dans des conditions inhabituelles ou normales, maintenance, modification, changement, ou réglages ou tout mauvais traitement, négligence, accident, utilisation abusive, défauts ou dégâts dus à la foudre ou à d'autres décharges électriques. Cette garantie ne couvre pas la réparation ou le remplacement d'une pièce usée dans des conditions normales d'utilisation, ou toute modification ou mauvais traitement, ainsi que le démontage du Produit. Si le produit a été démonté ou réparé de telle manière que cela affecte défavorablement ses performances ou empêche la vérification ainsi que le test du produit pour vérifier le bien-fondé de la réclamation effectuée.
ROSSLARE ne garantit pas l'installation ou la maintenance du produit. La durée de vie du produit dépend des conditions d'utilisation.
En aucun cas, Rosslare n'est responsable de dégâts accidentels.

Termes de la garantie

CETTE GARANTIE EST DEFINIE PAR ROSSLARE ENTERPRISES LTD. ET SES FILIALES.

LES TERMES DE CETTE GARANTIE NE PEUVENT ETRE MODIFIES PAR AUCUN INDIVIDU MEME S'IL REPRESENTE ROSSLARE OU S'IL AGIT EN SON NOM.

CETTE GARANTIE REMPLACE ET EXCLUT TOUTE AUTRE GARANTIE EXPRIMEE OU SOUS-ENTENDUE, Y COMPRIS LES GARANTIES LIEES A LA VALEUR MARCHANDE ET REPONDANT A UN BESOIN PARTICULIER.

EN AUCUN CAS, ROSSLARE NE SERA TENU POUR RESPONSABLE DE DEGATS DONT LE MONTANT DES DOMMAGES EST SUPERIEUR AU PRIX DU PRODUIT OU D'UN EVENTUEL DOMMAGE COMPRENANT (LISTE NON EXHAUSTIVE) : LA PERTE DE JOUISSANCE, LA PERTE DE TEMPS, LA PERTE COMMERCIALE, LES DESAGREMENTS ET LA PERTE DE PROFIT, LIES A SON INSTALLATION, SON UTILISATION, OU L'INCAPACITE D'UTILISER UN TEL PRODUIT. TOUS LES DOMMAGES OU PERTES QUI EN DECOULERONT NE POURRONT ETRE RECLAMES PAR LA LOI.

CETTE GARANTIE EST ANNULEE SI L'UNE DE SES CONDITIONS N'EST PAS RESPECTEE..

7. Détail des contacts

Asie, Moyen-Orient, Afrique

Siège:
905-912 Wing Fat Industrial Bldg, 12 Wang Tai Road, Kowloon Bay HK
Tel:+852 2795-5630 Fax: +852 2795-1508
E-mail: support.apac@rosslaresecurity.com

États-Unis et Canada

1600 Hart Court, Suite 103 Southlake, TX, USA 76092
Tool Free:+1-866-632-1101 Local:+1-817-305-0006 Fax: +1-817-305-0069
E-mail: support.na@rosslaresecurity.com

Europe

Support technique et centre de formation :
HaMelecha 22 Rosh HaAyin, Israel 48091
Tel: +972 3 938-6838 Fax: +972 3 938-6830
E-mail: support.eu@rosslaresecurity.com

Amérique du Sud

Pringles 868, 1640 Martinez Buenos Aires Argentina
Tel: +54 11 4798-0095 Fax: +54 11 4798-2228
E-mail: support.la@rosslaresecurity.com

Site Web : www.rosslaresecurity.com